VTM-50.7.00.000

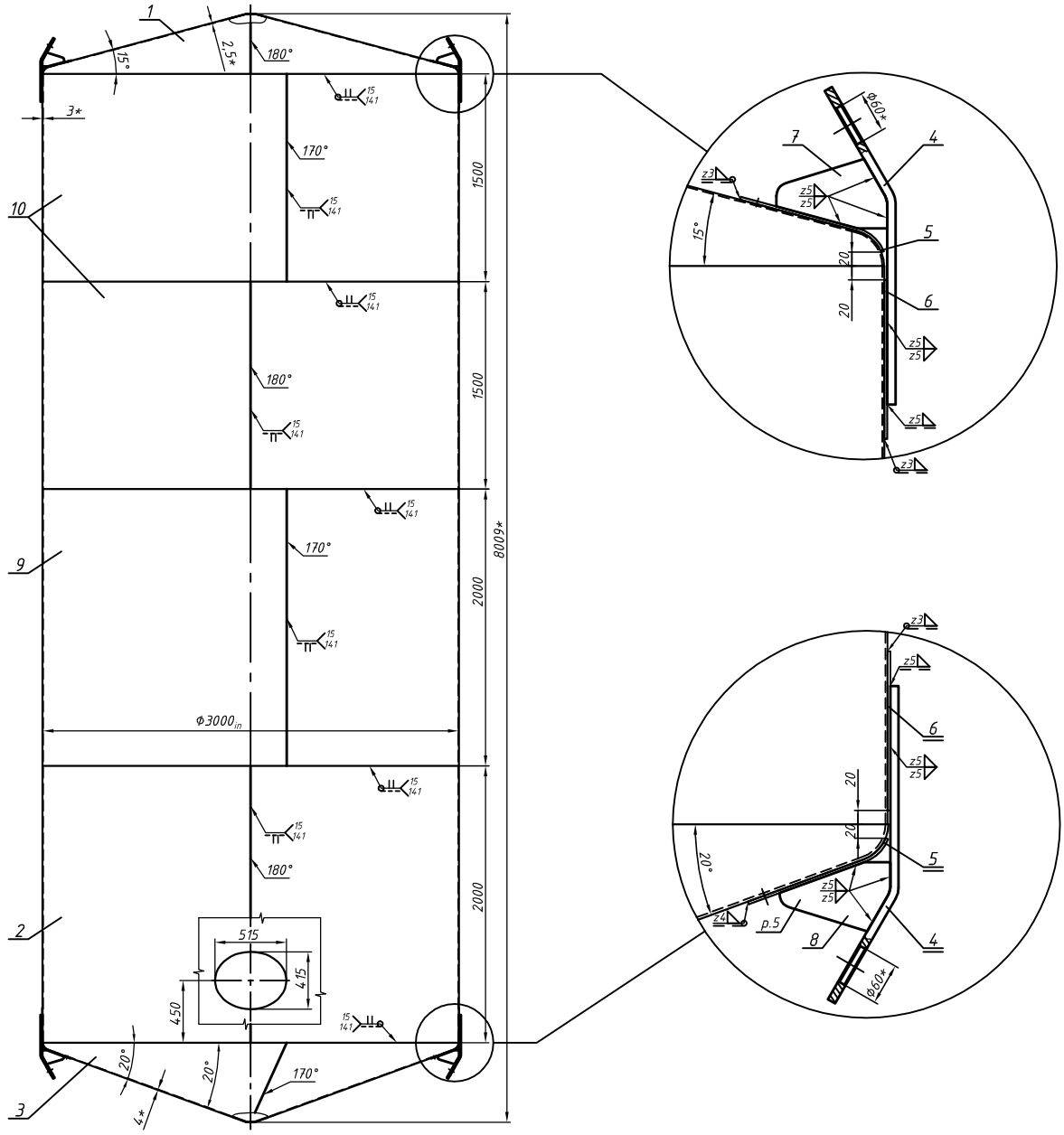

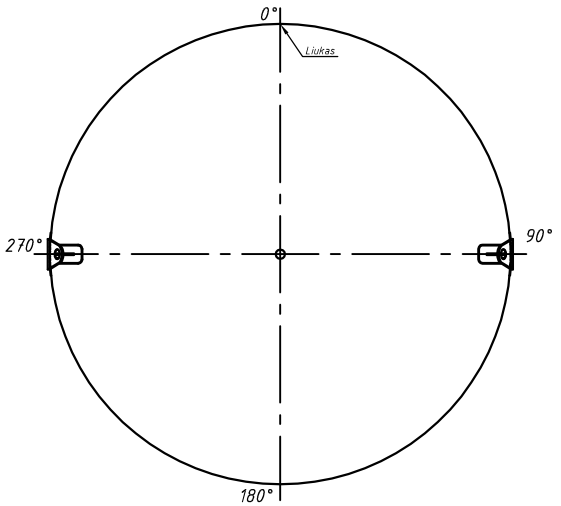

1. *Informaciniai matmenys
2. H16, h16, 16/2
3. Nenurodytų apdirbamų paviršių šiurkštis ~Ra12,5
4. Cilindrų poz. 2, 8 ir 9 skersmenis patikslinti pagal dugnus.
5. Žymėti (įkalti) talpyklos serijinį numerį (užsakovo) pagal protokolą.

Poz.	Žymuo	Pavadinimas	Medžiaga	Kiek.
10/bb	VTM-50.7.00.010	Cilindras	Lakštas 1.4301.2B EN10088-2, s=3,0 mm B×L=1500±1×9434±3 mm	2
9/bb	VTM-50.7.00.009	Cilindras	Lakštas 1.4301.2B EN10088-2, s=3,0 mm B×L=2000±1×9434±3 mm	1
8/A4	VTM-50.7.00.008	Plokštelė	Lakštas 1.4301.1D EN10088-2, s=10 mm	4
7/A4	VTM-50.7.00.007	Plokštelė	Lakštas 1.4301.1D EN10088-2, s=10 mm	4
6/A4	VTM-50.7.00.006	Antdėklas	Lakštas 1.4301.2B EN10088-2, s=4,0 mm	4
5/A4	VTM-50.7.00.005	Antdėklas	Lakštas 1.4301.2B EN10088-2, s=4,0 mm	4
4/A4	VTM-50.7.00.004	Ašsa	Lakštas 1.4301.1D EN10088-2, s=12 mm	4
3/A4	VTM-50.7.00.003	Apatinis kūgis	Lakštas 1.4301.2B EN10088-2, s=4,0 mm	1
2/A4	VTM-50.7.00.002	Apatinis cilindras	Lakštas 1.4301.2B EN10088-2, s=3,0 mm	1
1/A4	VTM-50.7.00.001	Viršutinis kūgis	Lakštas 1.4301.2B EN10088-2, s=2,5 mm	1

1	Pak.	VTM-50.7-01	

VTM-50.7.00.000

Tank

Weight: 2020

1:25

Page 1 | Pages. 1

Revision: 0

ACMM

Parašas ir data	Dublik. inv. Nr.	Vietoj inv. Nr.	Parašas ir data	Origin. inv. Nr.